WOLF

Energiesparen und Klimaschutz serienmäßig

Preisliste

Ersatzteile Lüftungssysteme

Ausgabe April 2014

Die Kompetenzmarke für Energiesparsysteme

Inhaltsverzeichnis

Comfort-Kompakt-Lüftung CKL	Seite 5
Comfort-Großraum-Lüftung CGL	Seite 6
Comfort-Flach-Lüftungsgerät CFL	Seite 7
Luftheizer LH	Seite 11
TopWing Luftheizer TLH	Seite 12
TopWing Luftheizer TLHK	Seite 13
Luftheizer LHD / LHD-V	Seite 14
TopWing Luftheizer TLHD / TLHD-K	Seite 15
Klimatruhe KL	Seite 17
Türluftschleier TL	Seite 18
Warmlufterzeuger WS	Seite 19
Dachventilator DV	Seite 22

Comfort-Kompakt-Lüftung CKL

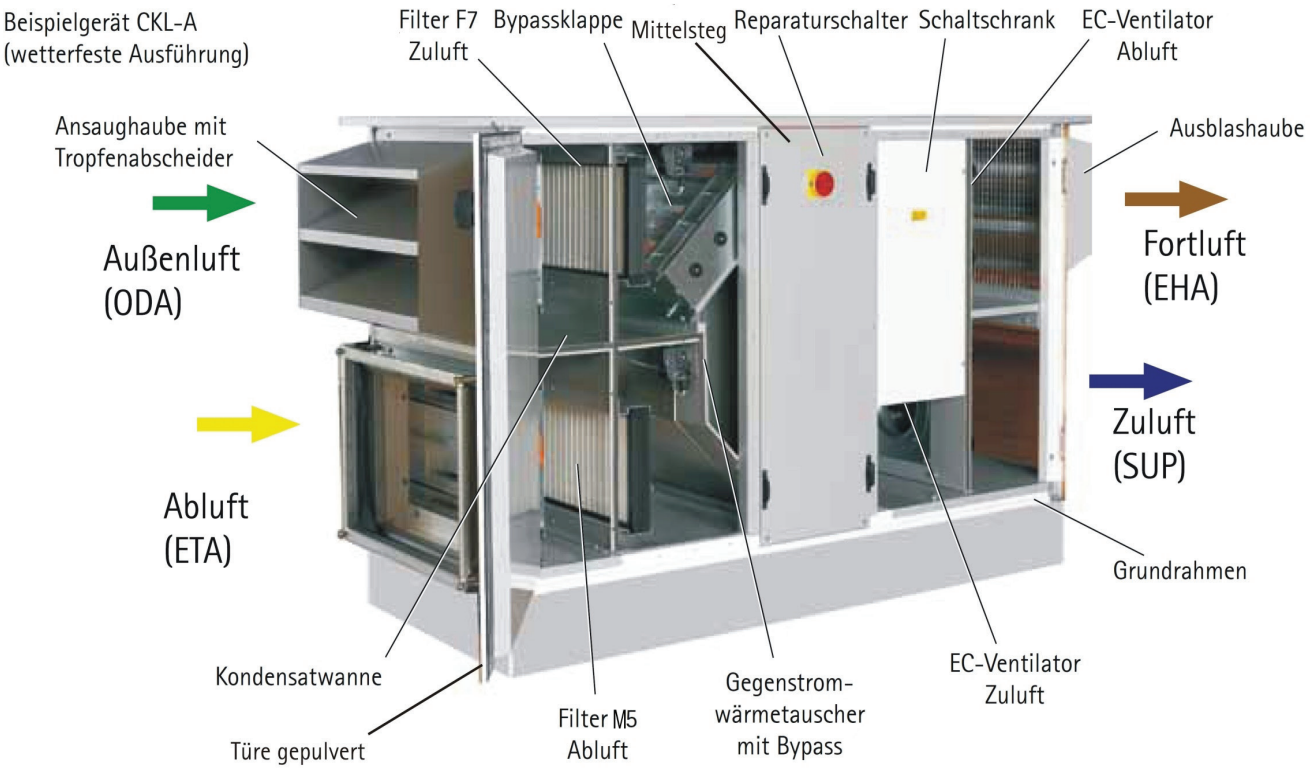

Comfort-Kompakt-Lüftung
CKL

Benennung		CKL-1300		CKL-2200		CKL-3000		CKL-4400		CKL-5800	
		Art.-Nr.	€	Art.-Nr.	€	Art.-Nr.	€	Art.-Nr.	€	Art.-Nr.	€
Kompakt-Filter Panel M5	CKL	16 68 826	77,-	16 69 012	99,-	68 01 312	176,-	68 01 489	198,-	68 01 643	257,-
Kompakt-Filter Panel F7	CKL	16 68 827	90,-	16 68 998	109,-	68 01 313	200,-	68 01 490	218,-	68 01 644	278,-
Ventilator mit EC-Motor	CKL	21 37 981	1.145,-	21 37 947	1.765,-	21 37 966	2.090,-	21 37 967	2.720,-	21 37 967	2.720,-
Wärmetauscher PWW	CKL-EKTA	29 81 449	335,-	29 81 450	443,-	29 81 451	520,-	29 81 452	705,-	29 81 453	809,-
Wärmetauscher PWW intern	CKL-iV	29 80 931	248,-	29 81 388	267,-	29 80 942	292,-	29 81 646	349,-	29 81 647	413,-
	CKL-iH	29 80 941	249,-	29 81 389	329,-	29 80 943	366,-				
	CKL-A	29 80 941	249,-	29 81 389	329,-	29 80 943	366,-	29 81 432	368,-	29 81 433	419,-
Gegenstromwärmetauscher	CKL-A	29 80 717	1x1175,-	29 80 718	1x2800,-	29 80 930	2x2575,-	29 80 718	2x2800,-	29 80 718	2x2800,-
										29 80 930	2x2575,-
	CKL-iV/iH	29 80 717	1x1175,-	29 80 718	1x2800,-	29 80 930	2x2575,-	29 80 930	2x2575,-	29 80 930	4x2575,-
								29 80 719	2x2300,-		
Kühler (Anschlüsse in LR rechts)	CKL-EKTA	29 81 455	497,-	29 81 457	705,-	29 81 459	885,-	29 81 461	1.220,-	29 81 463	1.426,-
Kühler (Anschlüsse in LR links)	CKL-EKTA	29 81 454	497,-	29 81 456	705,-	29 81 458	860,-	29 81 460	1.220,-	29 81 462	1.426,-
Direktverdampfer (Anschlüsse in LR rechts)	CKL-EKTA	29 81 465	419,-	29 81 467	595,-	29 81 469	730,-	29 81 471	960,-	29 81 473	1.147,-
Direktverdampfer (Anschlüsse in LR links)	CKL-EKTA	29 81 464	450,-	29 81 466	595,-	29 81 468	730,-	29 81 470	960,-	29 81 472	1.147,-
Elektro Vorheizregister	CKL-iV	68 02 213	615,-	68 02 215	1.080,-	68 02 215	1.080,-	68 02 536	1.095,-	68 02 536	1.095,-
	CKL-IH/A	68 02 213	615,-	68 02 216	1.080,-	68 02 216	1.080,-	68 02 221	1.095,-	68 02 221	1.095,-
Elektro Nachheizregister	CKL-iV	68 02 214	670,-	68 02 217	1.210,-	68 02 219	1.260,-				
	CKL-iH	68 02 230	670,-	68 02 218	1.205,-	68 02 220	1.250,-				
	CKL-A	68 02 214	670,-	68 02 218	1.205,-	68 02 220	1.250,-				
Siphon 1 1/4"	CKL-iV/-iH	20 71 436	258,-	20 71 436	258,-	20 71 436	258,-	20 71 836	416,-	20 71 836	416,-
	CKL-A	20 71 436	258,-	20 71 436	258,-	20 71 436	258,-	20 71 436	258,-	20 71 436	258,-
	CKL-EKTA	20 70 349	118,-	20 70 349	118,-	20 70 349	118,-	20 70 349	118,-	20 70 349	118,-
Stellmotor Bypaß	CKL	22 69 579	390,-	22 69 579	390,-	22 69 579	390,-	22 69 579	390,-	22 69 579	390,-
Stellmotor Auf/Zu für Klappe	CKL-iV	22 69 613	153,-	22 69 613	153,-	22 69 613	153,-	22 69 525	248,-	22 69 525	248,-
	CKL-iH	22 69 613	153,-	22 69 613	153,-	22 69 613	153,-	22 69 613	153,-	22 69 613	153,-
	CKL-A	22 69 613	153,-	22 69 613	153,-	22 69 613	153,-	22 69 525	248,-	22 69 525	248,-

Benennung	TYP	Art.-Nr.	€
Bedienmodul BMK Fronteinbau	CKL-iV/-iH	27 44 742	440,-
Bedienmodul BMK Wandeinbau	CKL-A	27 44 743	437,-
Temp.-Fühler NTC5k mit Rundst. blau 0,8m (Zu-, Ab- und Aussenluft, Vereisung)		27 99 058	49,-
Frostschutzthermostat		27 30 150	158,-
C02 Fühler		68 00 485	462,-
Luftqualitätsfühler		68 00 484	439,-
Reparaturschalter		27 41 900	42,-
Differenzdruckschalter		27 38 360	151,-
Antrieb für Mischerventil, 0-10V Steuersignal	3/4" 24V DC	27 44 100	218,-
Mischerventil 3/4" für PWW	DN10 KVS 0.63	27 44 988	79,-
	DN10 KVS 1.0	27 44 526	79,-
	DN10 KVS 1.6	27 44 101	79,-
	DN15 KVS 2.5	27 44 107	79,-
	DN20 KVS 4.0	27 44 102	79,-
	DN25 KVS 6.3	27 44 103	121,-
	DN25 KVS 10	27 44 104	281,-
	DN32 KVS 16	27 44 105	382,-
	DN40 KVS 25	27 44 120	495,-

Comfort-Großraum-Lüftung
CGL

Abbildung zeigt das Gerät mit Anschlußseite in Zuluftrichtung links
(Anschlussseite in Zuluftrichtung rechts ist spiegelbildlich)

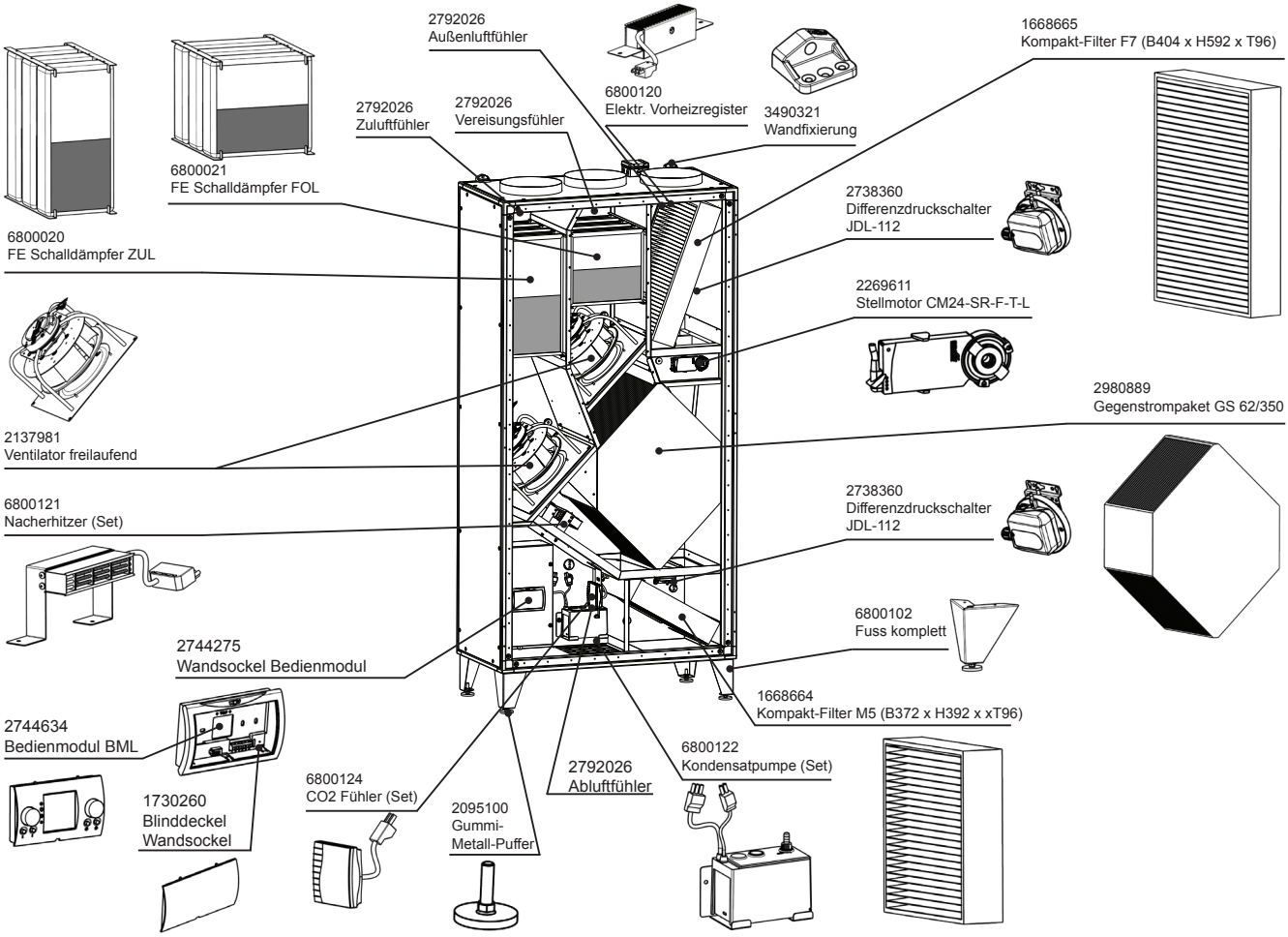

Pos	Benennung	Art.-Nr.	€
	Wandfixierung	34 90 321	3,3
	Kompakt-Filter Panel F7	16 68 665	164,-
	Kompakt-Filter Panel M5	16 68 664	148,-
	Bedienmodul	27 44 634	344,-
	Stellmotor 24V stufenlos, rechtsdrehend für Bypassklappe	22 69 611	175,-
	Gegenstrompaket GS 62/350	29 80 889	810,-
	Fuss Komplett	68 00 102	18,5
	Gummi-Metall-Puffer	20 95 100	3,6
	Differenzdruckschalter JDL 112	27 38 360	151,-
	Venti freilaufend VM250-0,48/230EC-2970K	21 37 981	1.145,-
	FE Schalldämpfer ZUL	68 00 020	127,-
	FE Schalldämpfer FOL	68 00 021	122,-
	Temp.-Fühler NTC5k mit Rundst. blau 0,8m (Zu-, Ab- und Aussenluft, Vereisung)	27 99 058	49,-
	Mittelsteg	68 00 087	91,-
	Verkleidungsplatte li/re gepulvert (Aussenteil)	68 00 151	104,-
	Türe gepulvert li/re	68 00 022	262,-

Comfort-Flach-Lüftungsgerät
CFL - WRG

Abbildung zeigt das Gerät mit Anschlußseite in Zuluftrichtung rechts
(Anschlussseite in Zuluftrichtung links ist spiegelbildlich)

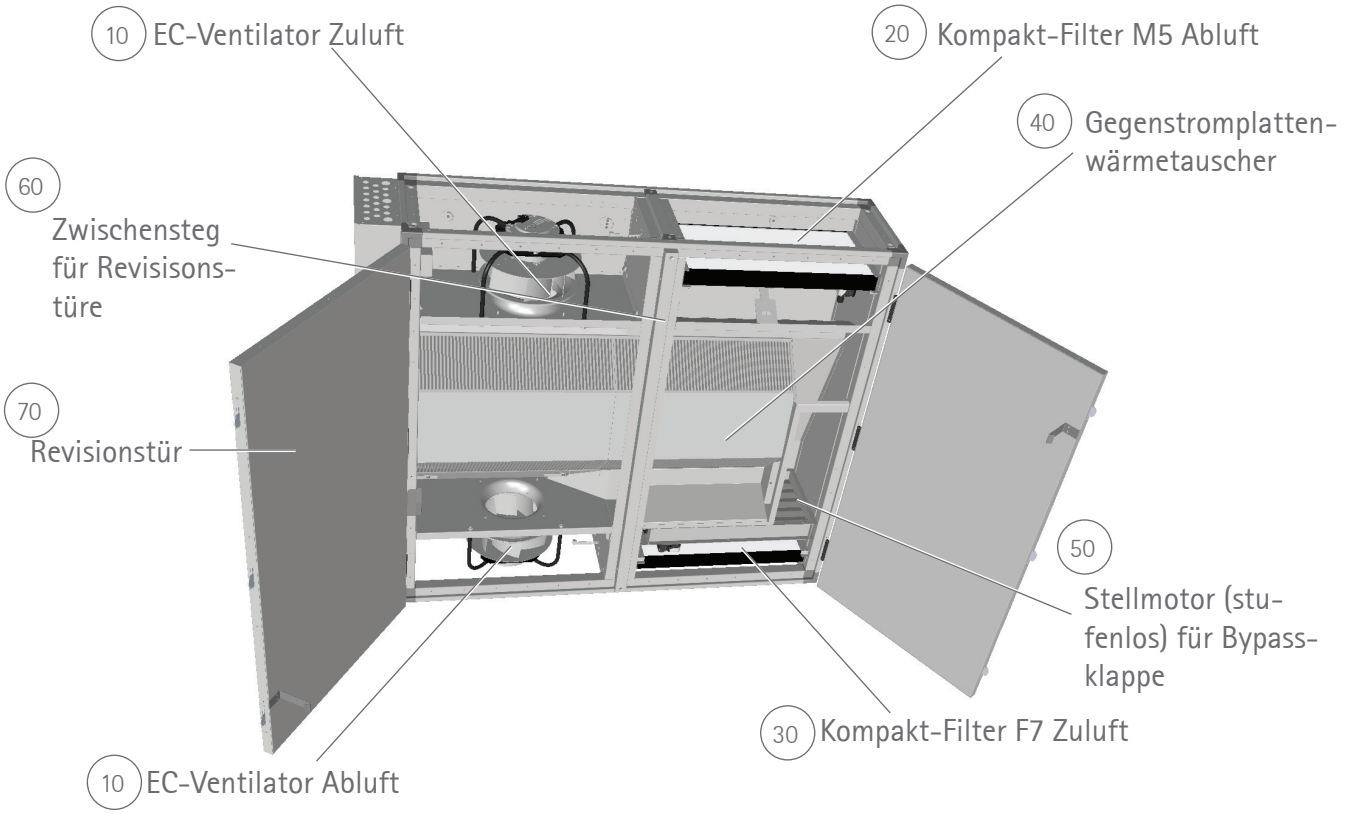

Pos	Benennung	TYP	CFL-10 WRG		CFL-15 WRG		CFL-22-WRG	
			Art.-Nr.	€	Art.-Nr.	€	Art.-Nr.	€
10	Ventilator (230V EC) inkl. Frontplatte	CFL250-0,48-2970	21 37 980	1.485,-	-		-	
		CFL250-0,70-3450	-		21 37 864	1.990,-	-	
		CFL280-0,715-2800	-		-		21 37 934	2.185,-
20	Kompakt-Filter Panel M5 Abluft	B287 x H389 x T48	16 68 944	75,-	-		-	
		B592 x H287 x T48	-		16 68 826	77,-	-	
		B795 x H333 x T48	-		-		16 68 954	90,-
30	Kompakt-Filter Panel F7 Zuluft	B287 x H389 x T48	16 68 945	88,-	-		-	
		B592 x H287 x T48	-		16 68 827	90,-	-	
		B795 x H333 x T48	-		-		16 68 955	98,-
40	Gegenstrom-Plattenwärmetauscher (bei 10/15 je 2x, bei 22 3x benötigt)		29 80 940	530,-	29 80 929	635,-	29 80 989	645,-
60	Zwischensteg Revisionstüre		62 17 979	71,-	62 17 979	71,-	62 17 980	90,-
70	Revisionstüre CFL-WRG Anschlußseite Zuluft rechts		62 17 981	206,-	62 17 992	242,-	62 17 982	345,-
	Revisionstüre CFL-WRG Anschlußseite Zuluft links		62 18 904	206,-	62 18 906	242,-	62 18 905	345,-

Pos	Bennenung	TYP	Art.-Nr.	€
50	Stellmotor 24V stufenlos, rechtsdrehend für Bypassklappe	CM24-SR-F10-R-WLF	22 69 611	175,-
	Differenzdruckwächter	JDL-112	27 38 360	151,-
	Temp.-Fühler NTC5k mit Rundst. blau 0,8m (Zu-, Ab- und Aussenluft, Vereisung)		27 99 058	49,-
	CO2 Fühler CFL kpl.		62 18 389	462,-
	Luftqualitätsfühler CFL kpl.		62 18 390	439,-

Comfort-Flach-Lüftungsgerät
CFL - EC - ABL

Abbildung zeigt das Gerät mit Anschlußseite Fortluftrichtung rechts
(Anschlußseite Fortluft links ist spiegelbildlich)

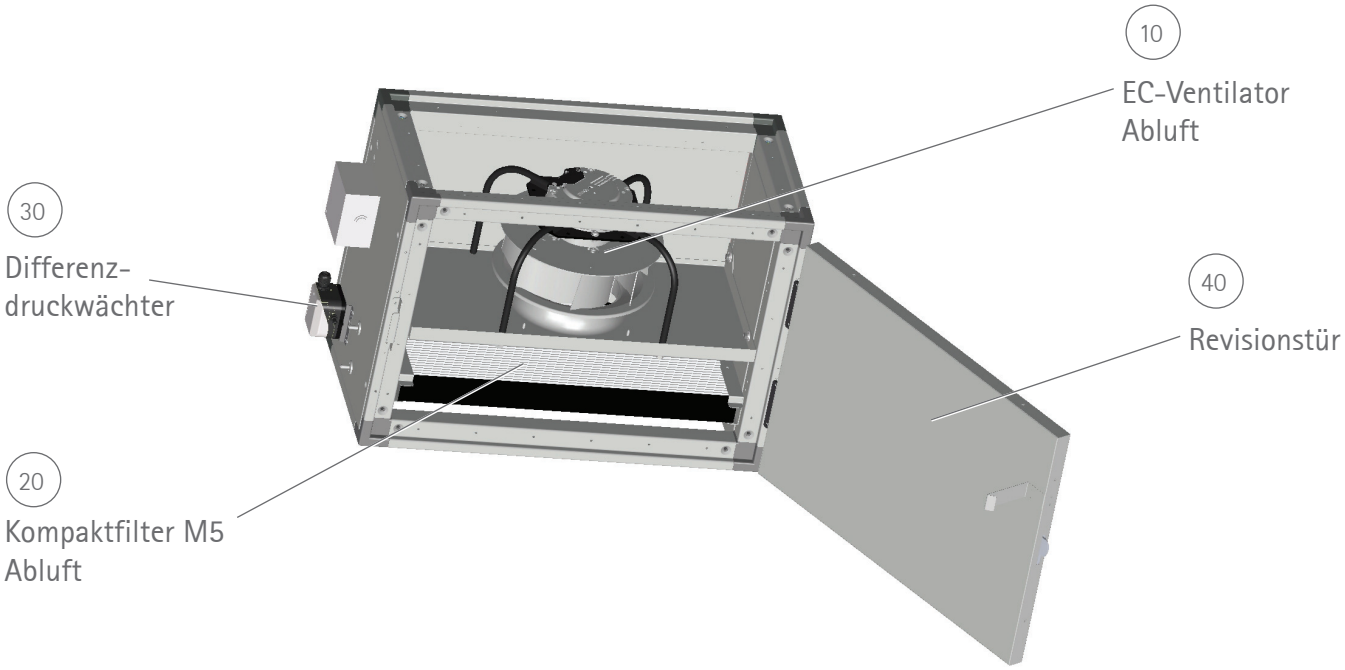

Pos	Benennung	TYP	CFL-10-EC		CFL-15-EC		CFL-22-EC	
			Art.-Nr.	€	Art.-Nr.	€	Art.-Nr.	€
10	Ventilator (230V EC) inkl. Frontplatte	CFL250-0,48-2970	21 37 980	1.485,-	-		-	
		CFL250-0,70-3450	-		21 37 864	1.990,-	-	
		CFL280-0,715-2800	-		-		21 37 934	2.185,-
	Kompakt-Filter Panel M5 Abluft	B287 x H389 x T96	16 69 005	83,-	-		-	
		B592 x H287 x T96	-		16 69 006	101,-	-	
		B795 x H333 x T96	-		-		16 69 007	205,-
30	Differenzdruckwächter	JDL-112	27 38 360	151,-	27 38 360	151,-	27 38 360	151,-
40	Revisionstüre Anschlußseite Fortluft rechts		62 18 151	155,-	62 18 155	159,-	62 18 163	173,-
	Revisionstüre Anschlußseite Fortluft links		62 18 689	155,-	62 18 690	159,-	62 18 691	173,-

Comfort-Flach-Lüftungsgerät
CFL - EC - ZUL

Abbildung zeigt das Gerät mit Anschlußseite Zuluftrichtung rechts
(Bedienseite Zuluft links ist spiegelbildlich)

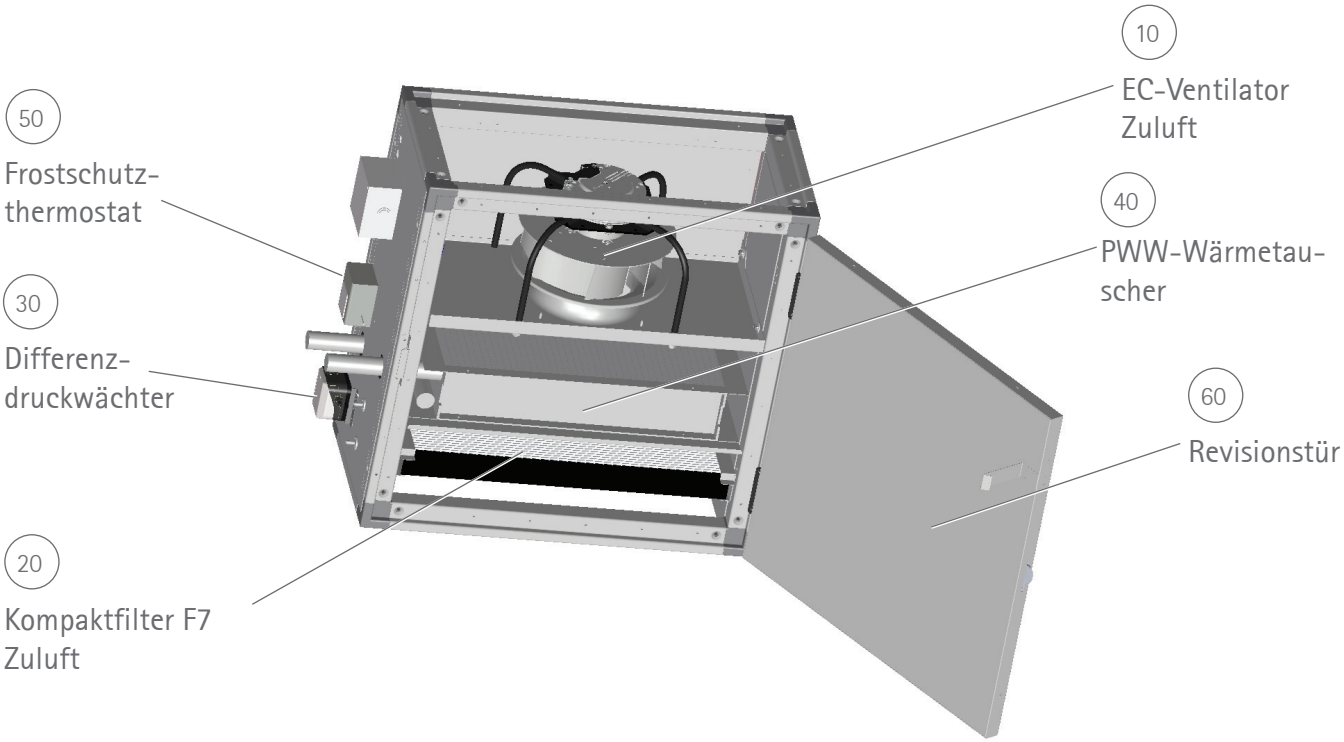

Pos	Benennung	TYP	CFL-10-EC		CFL-15-EC		CFL-22-EC	
			Art.-Nr.	€	Art.-Nr.	€	Art.-Nr.	€
10	Ventilator (230V EC) inkl. Frontplatte	CFL250-0,48-2970	21 37 980	1.485,-	-		-	
		CFL250-0,70-3450	-		21 37 864	1.990,-	-	
		CFL280-0,715-2800	-		-		21 37 934	2.185,-
20	Kompakt-Filter Panel F7 Zuluft	B287 x H389 x T96	16 69 008	105,-	-		-	
		B592 x H287 x T96	-		16 69 009	107,-	-	
		B795 x H333 x T96	-		-		16 69 010	217,-
40	PWW-Wärmetauscher		29 80 992	212,-	29 80 993	270,-	29 80 994	381,-
60	Revisionstüre Anschlußseite Zuluft rechts		62 18 147	153,-	62 18 153	173,-	62 18 159	182,-
	Revisionstüre Anschlußseite Zuluft links		62 18 692	153,-	62 18 693	173,-	62 18 694	182,-

Pos	Bennenung	TYP	Art.-Nr.	€
30	Differenzdruckwächter	JDL-112	27 38 360	151,-
50	Frostschutzthermostat		27 30 050	154,-
	Antrieb für Mischerventil, 0-10V Steuersignal	3/4" 24V DC	27 44 100	218,-
	Mischerventil 3/4" für PWW	DN10 KVS 0.63	27 44 988	79,-
		DN10 KVS 1.0	27 44 526	79,-
		DN10 KVS 1.6	27 44 101	79,-
		DN15 KVS 2.5	27 44 107	79,-
		DN20 KVS 4.0	27 44 102	79,-
		DN25 KVS 6.3	27 44 103	121,-

Comfort-Flach-Lüftungsgerät
CFL Zubehör

Pos	Benennung	TYP	CFL-10-WRG		CFL-15-WRG		CFL-22-WRG	
			Art.-Nr.	€	Art.-Nr.	€	Art.-Nr.	€
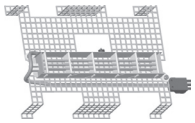	**Elektro Vorheizregister**							
	Elektroheizregister (wird bei 15/22 2x benötigt)	230V 1000W m. STB	29 81 350	315,-	29 81 350	315,-	29 81 350	315,-
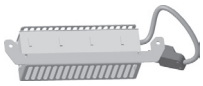	**Elektro Nachheizregister**							
	Elektroheizregister	230V 1000W m. STB	29 80 890	218,-	-		-	
	Konsole Elektro-Nachheizregister		62 18 392	26,-	-		-	
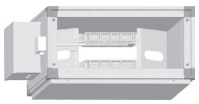	**Erweiterungsmodul Elektro Nachheizregister**							
	Elektroheizregister (wird bei 15 2x, bei 22 3x benötigt)	230V 2000W m. STB	-		29 80 933	303,-	29 80 933	303,-
	Zuluftfühler		-		27 44 740	92,-	27 44 740	92,-
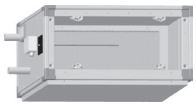	**Erweiterungsmodul Erhitzer PWW**							
	Heizregister PWW		29 80 992	212,-	29 80 993	270,-	29 80 994	381,-
	Zuluftfühler		27 44 740	92,-	27 44 740	92,-	27 44 740	92,-
	Frostschutzthermostat		27 30 050	154,-	27 30 050	154,-	27 30 050	154,-
	Erweiterungsmodul Kühler PKW							
	Kühlregister PKW für Anschlußseite Zuluft rechts		29 81 440	357,-	29 81 441	453,-	29 81 442	610,-
	Kühlregister PKW für Anschlußseite Zuluft links		29 80 995	357,-	29 80 996	453,-	29 80 997	610,-
	Erweiterungsmodul Direktverdampfer							
	Direktverdampfer Anschlußseite Zuluft rechts		29 81 437	335,-	29 81 438	430,-	29 81 439	570,-
	Direktverdampfer Anschlußseite Zuluft links		29 81 434	335,-	29 81 435	430,-	29 81 436	570,-
	Stellmotoren und Konsolen							
	Stellmotor 230V für Jalousienklappe Auf/Zu				CM230-F10-R-WLF		22 69 613	153,-
	Stellmotor 24V stufenlos, rechtsdrehend für Bypassklappe				CM24-SR-F10-R-WLF		22 69 611	175,-
	Stellmotor 24V stufenlos, linksdrehend für Umluftklappe				CM24-SR-F10-L WLF		22 69 644	225,-
	Konsole für außenliegende Klappen Breite: 140mm						62 18 268	5,0
	Konsole für innenliegende Klappen Breite: 70mm						62 18 932	16,9

Luftheizer
LH

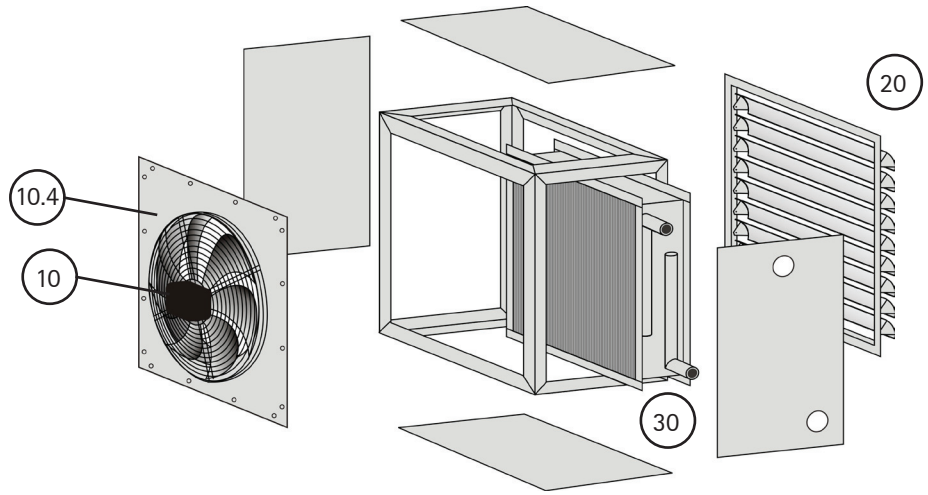

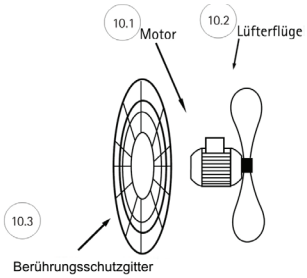

Bauform 1 (BF1) = kpl. montierte Einheit (Motor, Lüfterflügel, Schutzgitter und Rückwand)
Bauform 2 (BF2) = montierte Einheit (Motor, Lüfterflügel, Schutzgitter) - Rückwand separat bestellbar
Bauform 3 (BF3) = Einzelkomponenten - Motor, Lüfterflügel, Schutzgitter und Rückwand separat bestellbar

Pos	Benennung	BF	LH 25		LH 40		LH 63		LH 100	
			Art.-Nr.	€	Art.-Nr.	€	Art.-Nr.	€	Art.-Nr.	€
10	Ventilator 3x400V mit Rückwand (Serie ab 01/2013)	BF1	22 69 655	189,-	22 69 656	217,-	22 69 657	333,-	22 69 658	475,-
10.1	Ventilator 1x230V (Serie ab 01/2013)	BF2	22 69 661	270,-	22 69 662	300,-	22 69 663	792,-		
10.1	Ventilator 3x400V ATEX	BF2	22 69 504	715,-	22 69 505	815,-	22 69 506	940,-	22 69 507	1.200,-
10.1	Motor Stufenlos 3x400V (Digipro)	BF3	22 40 027	449,-	22 40 042	455,-	22 40 062	600,-	22 40 102	600,-
10.1	Motor Iso H erh. Umgebungstemp. 3x400V	BF3	22 40 026	710,-	22 40 041	750,-	22 40 064	835,-	22 40 101	920,-
10.1	Einphasenmotor obere Drehzahl	BF3	22 32 040	332,-	22 32 040	332,-	22 32 063	442,-		
10.2	Lüfterflügel	für BF3	21 81 025	31,7	21 81 040	52,-	21 81 063	71,-	21 81 100	135,-
10.3	Schutzgitter	für BF3	25 90 025	27,4	25 90 040	46,-	25 90 063	59,-	25 90 100	71,-
10.4	Rückwand	f. BF2/3	65 23 682	54,-	65 23 683	79,-	65 23 684	97,-	65 00 149	77,-
20	Ausblasjalousie		25 30 025	59,-	25 30 040	85,-	25 30 063	128,-	25 30 100	162,-
30	Heizregister Typ 1		29 02 520	276,-	29 04 020	411,-	29 06 320	670,-	29 10 020	740,-
30	Typ 2		29 02 523	354,-	29 04 023	452,-	29 06 323	715,-	29 10 023	820,-
30	Typ 3		29 02 524	407,-	29 04 024	605,-	29 06 324	985,-	29 10 024	910,-
30	Typ 4		29 02 525	471,-	29 04 025	680,-	29 06 325	1.055,-	29 10 025	1.115,-
30	Typ D		29 02 521	530,-	29 04 021	645,-	29 06 321	815,-	29 10 021	1.120,-
	Gummirosette Cu/Al Typ 1		39 01 001	0,3	39 01 001	0,3	39 01 002	0,8	39 01 002	0,8
	Gummirosette Cu/Al Typ 2/3/4		39 01 002	0,8	39 01 002	0,8	39 01 003	0,9	39 01 004	1,1
	Kompaktfilter (Satz)		25 45 910	34,0	25 45 900	46,-	25 45 920	2x43,-	25 45 910	4x34,-
	Sechskantschauben für Konsolen		34 18 502	0,5	34 18 502	0,5	34 18 502	0,5	34 18 502	0,5
	Kupplung und Griff für 2-Stufenschalter DS		27 44 286	6,2	27 44 286	6,2	27 44 286	6,2	27 44 286	6,2
	Kondensator		21 70 465	14,6	21 70 465	14,6	21 70 460	14,6	-	
	Klemmkasten mit Kabel 230 V		-		-		65 23 686	79,-	-	
	Klemmkasten mit Kabel 400 V		-		-		65 23 685	80,-	65 23 687	81,-
	Zusammenbau/Montage des Antriebs im Werk: Lüfterflügel, Motor und Schutzgitter (ohne die Kosten dieser Teile)			79,-		89,-		105,-		121,-

TopWing - Luftheizer
TLH

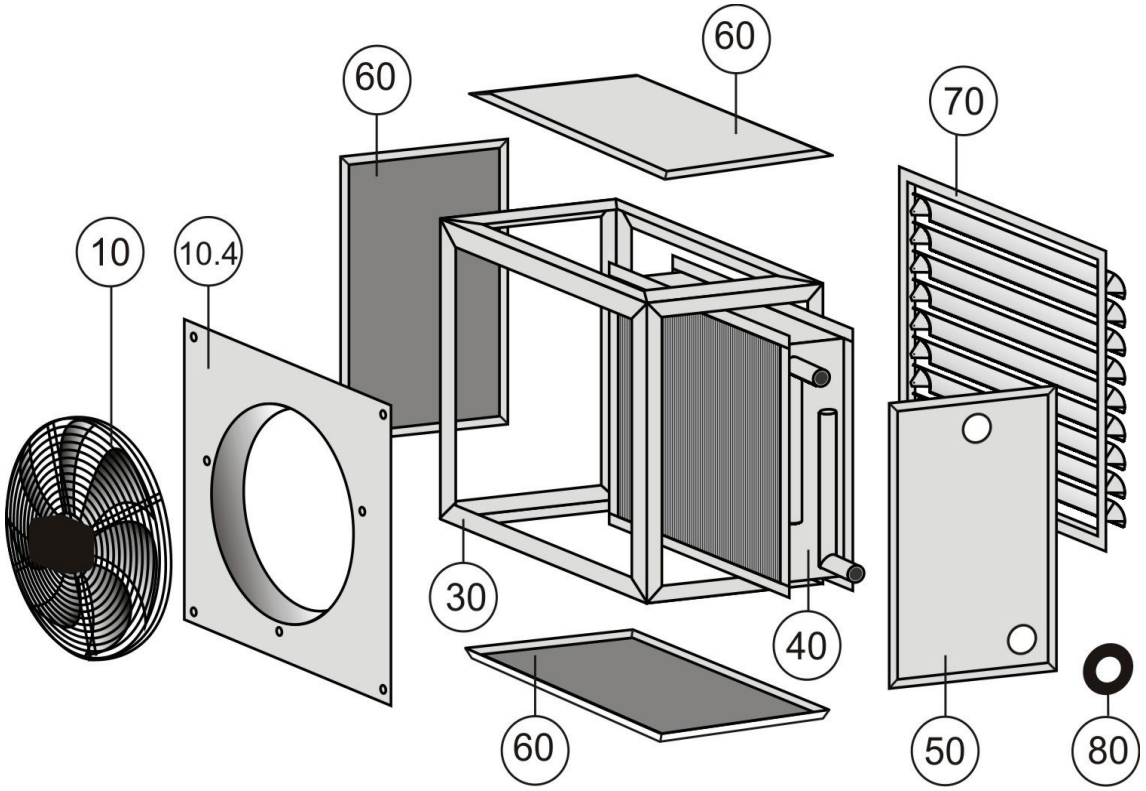

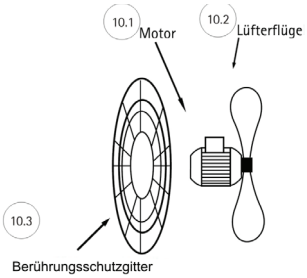

Bauform 1 (BF1) = kpl. montierte Einheit (Motor, Lüfterflügel, Schutzgitter und Rückwand)
Bauform 2 (BF2) = montierte Einheit (Motor, Lüfterflügel, Schutzgitter) - Rückwand separat bestellbar
Bauform 3 (BF3) = Einzelkomponenten - Motor, Lüfterflügel, Schutzgitter und Rückwand separat bestellbar

Pos	Benennung		TLH 25		TLH 40		TLH 63		TLH 100	
			Art.-Nr.	€	Art.-Nr.	€	Art.-Nr.	€	Art.-Nr.	€
10	Ventilator 3x400V mit Rückwand (Serie ab 01/2013)	BF1	22 69 655	189,-	22 69 656	217,-	22 69 657	333,-	22 69 658	475,-
10.1	Axialventilator 230V	BF2	22 69 661	270,-	22 69 662	300,-	22 69 663	792,-	22 40 055	985,-
10.1	Motor Stufenlos 3x400V (Digipro)	BF3	22 40 027	449,-	22 40 042	455,-	22 40 062	600,-	22 40 102	600,-
10.2	Lüfterflügel	für BF3	21 81 001	69,-	21 81 002	65,-	21 81 003	66,-	21 81 004	90,-
10.3	Schutzgitter	für BF3	25 90 025	27,-	25 90 040	46,-	25 90 063	59,-	25 90 100	71,-
10.4	Rückwand	f. BF2/3	65 23 682	54,-	65 23 683	79,-	65 23 684	97,-	65 00 149	77,-
40	Heizregister		29 02 525	471,-	29 04 025	680,-	29 06 325	1.055,-	29 10 025	1.115,-
60	Verkleidungsplatte		65 00 310	56,-	65 00 061	69,-	65 00 311	55,-	65 00 312	78,-
60	Isolierung für Verkleidungsplatte		16 08 036	10,-	16 08 037	11,0	16 08 038	12,8	16 08 039	16,6
70	Ausblasjalousie		25 30 025	59,-	25 30 040	85,-	25 30 063	128,-	25 30 100	162,-
80	Gummireosette Cu/Al Typ 1		39 01 001	0,3	39 01 001	0,3	39 01 002	0,8	39 01 002	0,8
80	Gummireosette Cu/Al Typ 2/3/4		39 01 002	0,8	39 01 002	0,8	39 01 003	0,9	39 01 004	1,1
	Filterkassette (Satz)		25 45 910	34,-	25 45 900	46,-	25 45 920	2x43,-	25 45 910	4x34,-
	Sechskantschauben für Konsolen		34 18 502	0,5	34 18 502	0,5	34 18 502	0,5	34 18 502	0,5

TopWing - Luftheizer
TLHK

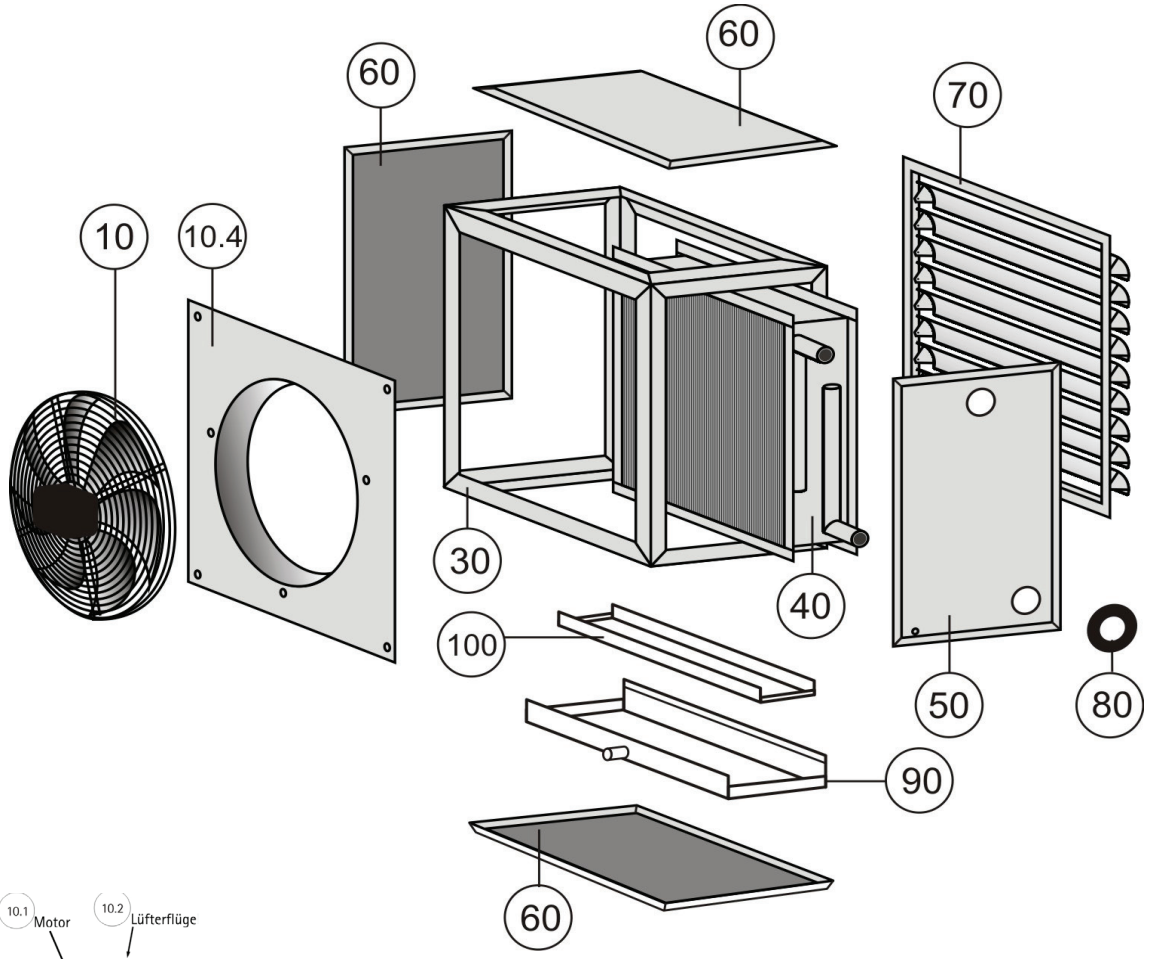

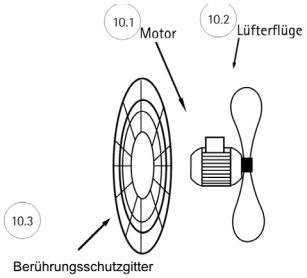

Bauform 1 (BF1) = kpl. montierte Einheit (Motor, Lüfterflügel, Schutzgitter und Rückwand)
Bauform 2 (BF2) = montierte Einheit (Motor, Lüfterflügel, Schutzgitter) - Rückwand separat bestellbar
Bauform 3 (BF3) = Einzelkomponenten - Motor, Lüfterflügel, Schutzgitter und Rückwand separat bestellbar

Pos	Benennung		TLHK 25		TLHK 40		TLHK 63		TLHK 100	
			Art.-Nr.	€	Art.-Nr.	€	Art.-Nr.	€	Art.-Nr.	€
10	Ventilator 3x400V mit Rückwand (Serie ab 01/2013)	BF1	22 69 655	189,-	22 69 656	217,-	22 69 657	333,-	22 69 658	475,-
10.1	Axialventilator 230V	BF2	22 69 661	270,-	22 69 662	300,-	22 69 663	792,-	22 40 055	985,-
10.1	Motor Stufenlos 3x400V (Digipro)	BF3	22 40 027	449,-	22 40 042	455,-	22 40 062	600,-	22 40 102	600,-
10.2	Lüfterflügel	für BF3	21 81 001	69,-	21 81 002	65,-	21 81 003	66,-	21 81 004	90,-
10.3	Schutzgitter	für BF3	25 90 025	27,4	25 90 040	46,-	25 90 063	59,-	25 90 100	71,-
10.4	Rückwand	f. BF2/3	65 23 682	54,-	65 23 683	79,-	65 23 684	97,-	65 00 149	77,-
40	Heiz- und Kühlregister Typ 4		29 02 525	471,-	29 04 025	680,-	29 06 325	1.055,-	29 10 025	1.115,-
60	Isolierung für Verkleidungsplatte		16 08 036	10,4	16 08 037	11,0	16 08 038	12,8	16 08 039	16,6
60	Verkleidungsplatte		65 00 310	62,-	65 00 061	69,-	65 00 311	55,-	65 00 312	78,-
70	Induktionsjalousie Handverstellung		65 00 477	270,-	65 00 489	313,-	65 00 506	360,-	65 00 517	404,-
70	Induktionsjalousie mit Stellmotor 230V		65 00 479	436,-	65 00 491	481,-	65 00 508	525,-	65 00 519	575,-
70	Induktionsjalousie mit Stellmotor 24V		65 00 618	436,-	65 00 619	481,-	65 00 620	525,-	65 00 621	575,-
80	Gummirosette Cu/Al Typ 4		39 01 002	0,8	39 01 002	0,8	39 01 003	0,9	39 01 004	1,1
90	Kühlerwanne mit Kondensatablauf		65 00 090	79,-	65 00 091	109,-	65 00 092	113,-	65 00 095	126,-
	Sechskantschauben für Konsolen		34 18 502	0,5	34 18 502	0,5	34 18 502	0,5	34 18 502	0,5
	Filterkassette (Satz)		25 45 910	34,-	25 45 900	46,-	25 45 920	2x43,-	25 45 910	4x34,-

Luftheizer
LHD / LHD-V

Pos	Benennung	LHD/LHD-V 40		LHD/LHD-V 63	
		Art.-Nr.	€	Art.-Nr.	€
	Motor 3x400V (Serie ab 01/2013)	22 69 526	316,-	22 69 526	316,-
	Motor Stufenlos 3x400V (Digipro)	22 40 062	600,-	22 40 062	600,-
	Motor Iso H erhöhte Umgebungstemperatur 3x400V	22 40 064	835,-	22 40 064	835,-
	Einphasenmotor 230V	22 32 063	442,-	22 32 063	442,-
	Lüfterflügel LHD	21 81 111	52,-	21 81 112	71,-
	Lüfterflügel LHD-V	21 81 040	52,-	21 81 063	71,-
	Ansauggitter	25 90 111	46,-	25 90 112	59,-
	Luftaustrittsgitter kurz	25 61 015	23,4	25 61 016	26,6
	Luftaustrittsgitter lang	25 61 016	26,6	25 61 017	35,5
	Wärmetauscher	29 00 501	383,-	29 00 502	439,-

TopWing Luftheizer
TLHD / TLHD-K

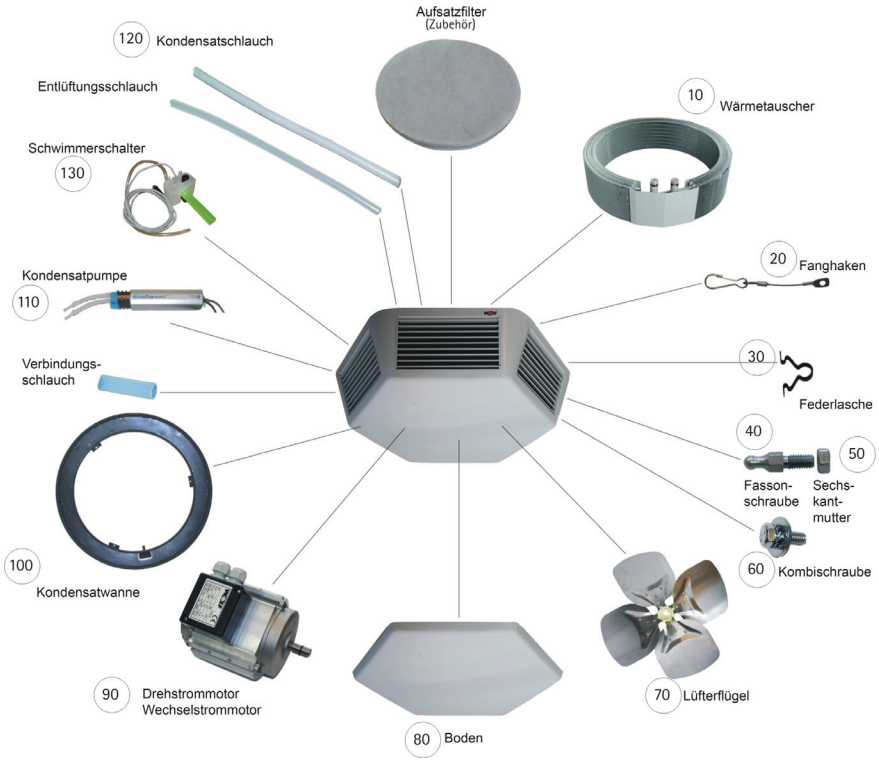

Pos	Benennung	TLHD/TLHD-K 40		TLHD/TLHD-K 63	
		Art.-Nr.	€	Art.-Nr.	€
10	Wärmetauscher	29 04 055	459,-	29 06 355	489,-
20	Fanghaken für Boden (6 Stück erforderlich)	34 90 092	5,2	34 90 092	5,2
30	Federlasche (6 Stück erforderlich)	34 79 361	0,7	34 79 361	0,7
40	Fassonschraube M5x10 (6 Stück erforderlich)	34 79 362	2,3	34 79 362	2,3
50	Sechskantmutter (6 Stück erforderlich)	34 20 009	0,3	34 20 009	0,3
60	Kombischraube M6x16 mit Zahn- und Unterlegscheibe Satz (6 Stück)	34 18 800	2,9	34 18 800	2,9
70	Lüfterflügel	21 81 111	52,-	21 81 112	71,-
80	Bodenplatte	65 11 514	375,-	65 11 542	404,-
90	Motor 3x400V (Serie ab 01/2013)	22 69 526	316,-	22 69 526	316,-
90	Axialventilator 1x230V	22 40 045	820,-	22 40 055	985,-
90	Axialventilator EC 1x230V (Serie ab Oktober 2013)	22 69 659	500,-	22 69 660	830,-
90	Motor stufenlos (Ersatzfall DIGIPRO) 3x400 V	22 40 062	600,-	22 40 062	600,-
90	Motor stufig +stufenlos 1x230 V (ab August 2004)	22 69 503	258,-	22 32 041	442,-
100	Kondensatwanne komplett mit Dichtungen	65 23 095	361,-	65 23 096	361,-
110	Kondensatpumpe (bis April 2008)	20 18 002	151,-	20 18 002	151,-
110	Kondensatpumpe (ab Mai 2008)	20 70 715	510,-	20 70 715	510,-
120	Kondensatschlauch 6x2mm 680mm	20 39 036	3,9	20 39 036	3,9
130	Schwimmerschalter (bis April 2008)	20 18 007	65,-	20 18 007	65,-
130	Schwimmerschalter (ab Mai 2008)	20 70 714	418,-	20 70 714	418,-
	Abstandhalter, Klemmlänge 152 mm (3 Stück) erforderlich	34 13 010	5,8	34 13 010	5,8
	Dichtprofil Kantenschutz, TLHD-40 außen 2,18 m / TLHD-63 außen 2,60 m	39 00 071	17,3	39 00 071	17,3
	Ausblasgitter	25 65 505	28,0	25 65 515	31,5
	Filterkassette zum Filteranbaukasten	25 45 930	32,3	25 45 940	43,-
	Schutzgitter	25 90 111	46,-	25 90 112	59,-

Klimatruhe (ab 2005)
KL

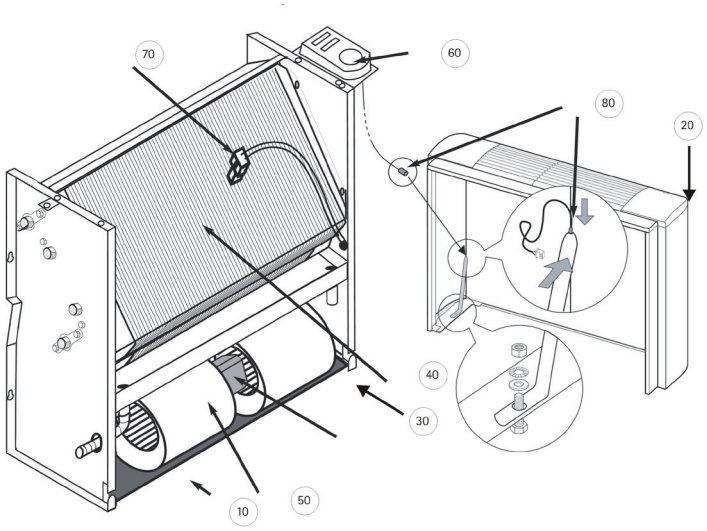

Pos	Benennung	15+19		22+28		33+40		48+60	
		Art.-Nr.	€	Art.-Nr.	€	Art.-Nr.	€	Art.-Nr.	€
	Kondensatwanne Deckengerät	21 36 447	90,-	21 36 448	105,-	21 36 449	128,-	21 36 450	150,-
10	Luftfilter	21 36 425	13,2	21 36 426	15,5	21 36 427	16,7	21 36 428	29,3
20	Sichtverkleidung ohne Gitter RAL 9010	21 36 421	158,-	21 36 422	183,-	21 36 423	213,-	21 36 424	243,-
30	Untere Blechverkleidung verzinkt	21 36 433	20,1	21 36 434	20,1	21 36 435	23,8	21 36 436	27,1
40	Wärmetauscher 1 RR (4 Leiter Ausfühung)	21 36 417	79,-	21 36 418	97,-	21 36 419	113,-	21 36 420	119,-

Pos	Benennung	Typ	Art.-Nr.	€
50	Ventilator mit Kondensatormotor	15/19	21 36 409	158,-
		22	21 36 410	213,-
		28	21 36 441	213,-
		33	21 36 442	224,-
		40	21 36 411	224,-
		48	21 36 412	234,-
		60	21 36 443	264,-
40	Wärmetauscher 2 Leiter	15/19	21 36 413	148,-
		22	21 36 414	120,-
		28	21 36 444	150,-
		33	21 36 445	218,-
		40	21 36 415	175,-
		48	21 36 416	248,-
		60	21 36 446	320,-
60	Regelung SV		21 36 429	44,-
60	Regelung SVC	alle	21 36 430	47,-
60	Regelung SVCS		21 36 431	95,-
60	Regelung TSVC		21 36 432	105,-
70	Konsensfühler	alle	21 36 451	56,-
80	Frostschutzthermostat	alle	27 44 276	29,3
	Ventile ½" 2 Leiter	15-33	21 36 452	175,-
	Ventile ½" 4 Leiter	15-33	21 36 453	296,-
	Ventile ¾" 2 Leiter	40-60	21 36 454	183,-
	Ventile ¾" 4 Leiter	40-60	21 36 455	305,-
	Absperrhähne 2 Leiter	alle	21 36 456	77,-
	Absperrhähne 4 Leiter	alle	21 36 457	137,-

Klimatruhe (bis Mai 1995)
KL

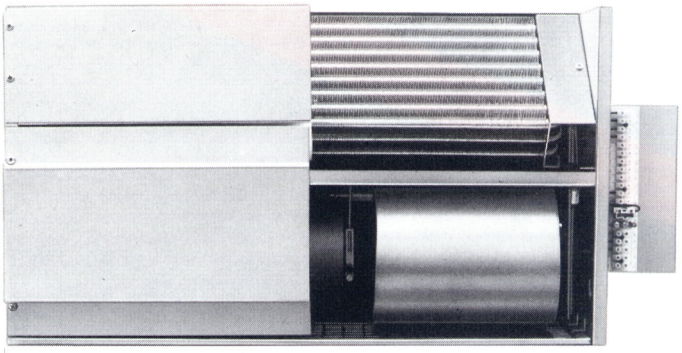

Pos	Benennung	KL 1		KL 2		KL 3		KL 4	
		Art.-Nr.	€	Art.-Nr.	€	Art.-Nr.	€	Art.-Nr.	€
	Ventilator einschl. Motor u. Kondensatwanne	21 08 000	292,-	21 08 001	355,-	21 08 002	363,-	21 08 003	459,-
	Wärmetauscher -2 Leiter	29 08 102	235,-	29 08 202	205,-	29 08 302	279,-	29 08 402	332,-
	Wärmetauscher -4 Leiter	29 08 104	165,-	29 08 204	244,-	29 08 304	292,-	29 08 404	387,-
	Filterrahmen mit Matte	25 40 301	22,7	25 40 302	23,4	25 40 303	28,7		
	Wärmetauscher mit erhöhter Leistung 4RR	Auf Anfrage							
	Heizen/Kühlen -2 Leiter	Auf Anfrage							
	Heizen u. Kühlen -4 Leiter	Auf Anfrage							

Pos	Benennung	Art.-Nr.	€
	Gitterbefestigung und Federmutter pro Stck	34 08 001	0,3
	Stellantrieb	22 08 001	295,-
	Wippschalter mit Beschriftung für Einbauschalter		
	-0/I	27 08 210	7,3
	-0/II	27 08 202	7,3
	-0/III	27 08 203	7,3

Türluftschleier
TL/TL-2

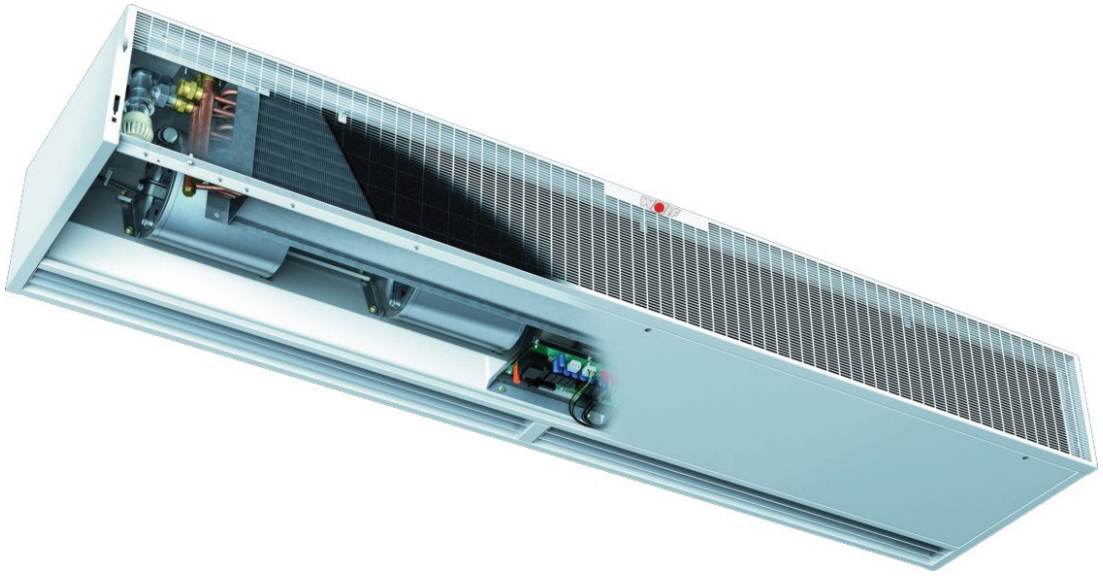

Pos	Benennung	Art.-Nr.	€
	Ersatz-Bedienteil für Steuerung WTC3	21 37 602	215,-
	Ersatz-Bedienteil für Steuerung WTC5	21 37 603	323,-
	Ersatz-Steuerplatine Steuerung WTC3	21 37 604	376,-
	Ersatz-Steuerplatine Steuerung WTC5	21 37 605	665,-
	Ersatz-Steuerplatine Steuerung WDDC5	21 37 606	790,-
	Steuerplatine WDDC5	21 37 601	755,-
	Ersatzfilter (Satz) TL A10-30, B=1000	21 37 607	75,-
	Ersatzfilter (Satz) TL A10-30, B=1500	21 37 608	105,-
	Ersatzfilter (Satz) TL A10-30, B=2000	21 37 609	133,-
	Ersatzfilter (Satz) TL A10-30, B=2500	21 37 610	151,-
	Ersatzfilter (Satz) TL A10-30, B=3000	21 37 611	172,-
	Ersatzfilter (Satz) TL A40, B=1000	21 37 612	100,-
	Ersatzfilter (Satz) TL A40, B=1500	21 37 613	143,-
	Ersatzfilter (Satz) TL A40, B=2000	21 37 614	193,-
	Ersatzfilter (Satz) TL A40, B=2500	21 37 615	238,-
	Ersatzfilter (Satz) TL A40, B=3000	21 37 616	284,-
	Ersatzfilter (Satz) f. S-TL E-2-S-200N	21 37 974	399,-
	Ersatzfilter (Satz) f. S-TL EVO-2-200-S	21 37 975	349,-
	Ersatzfilter (Satz) TL-2 A10-30 B=1000	21 38 024	75,-
	Ersatzfilter (Satz) TL-2 A10-30 B=1500	21 38 025	105,-
	Ersatzfilter (Satz) TL-2 A10-30 B=2000	21 38 026	133,-
	Ersatzfilter (Satz) TL-2 A10-30 B=2500	21 38 027	151,-
	Ersatzfilter (Satz) TL-2 A10-30 B=3000	21 38 028	172,-
	Ersatzfilter (Satz) TL-2 A40 B=1000	21 38 029	100,-
	Ersatzfilter (Satz) TL-2 A40 B=1500	21 38 030	143,-
	Ersatzfilter (Satz) TL-2 A40 B=2000	21 38 031	193,-
	Ersatzfilter (Satz) TL-2 A40 B=2500	21 38 032	238,-
	Ersatzfilter (Satz) TL-2 A40 B=3000	21 38 033	284,-
	Antrieb	Auf Anfrage	
	Register	Auf Anfrage	
	Ansauggitter	Auf Anfrage	
	Ausblasjalousie	Auf Anfrage	
	Revisionsdeckel	Auf Anfrage	

Warmlufterzeuger
WS

		WS/WO 40		WS/WO 63		WS/WO 100		WS/WO 160	
		Art.-Nr.	€	Art.-Nr.	€	Art.-Nr.	€	Art.-Nr.	€
	Heizeinsatz standard Rauchrohr hinten	70 11 000	1.310,-	70 21 000	1.745,-	70 31 000	1.790,-	70 41 000	2.065,-
	Brennerplatte ohne Gewindebohrungen	70 13 070	21,1	70 13 070	21,1	70 13 070	21,1	70 43 070	31,4
	Dichtung für Brennerplatte 1Stck	16 41 800	19,1	16 41 800	19,1	16 41 800	19,1	16 42 000	19,1
	Schaulochkappe	20 21 015	20,5	20 21 015	20,5	20 21 015	20,5	20 21 015	20,5
	Doppel- und Sicherheitsthermostat	27 30 001	215,-	27 30 001	215,-	27 30 001	215,-	27 30 001	215,-

		WS/WO 250		WS/WO 400		WS/WO 630	
		Art.-Nr.	€	Art.-Nr.	€	Art.-Nr.	€
	Heizeinsatz standard Rauchrohr hinten	70 51 000	3.150,-	70 61 000	3.235,-		
	Brennerplatte ohne Gewindebohrungen	70 43 070	31,4	70 43 070	31,4	70 73 070	50,-
	Dichtung für Brennerplatte 1Stck	16 42 000	19,1	16 42 000	19,1	16 42 000	19,1
	Schaulochkappe	20 21 015	20,5	20 21 015	20,5	20 21 015	20,5
	Doppel- und Sicherheitsthermostat	27 30 001	215,-	27 30 001	215,-	27 30 001	215,-

Ventilatoren

	Benennung	Technische Daten	Art.-Nr.	€
	WS 40 (alt: V 25, V 30, V 35)	Ventilator mit Motor 0,25 kW	21 17 100	481,-
	WS 40/63 (alt: V 25, V 30, V 35)	Ventilator mit Motor 0,37 kW	21 17 110	575,-
	WS 63 (alt: V 35, V 45)	Ventilator mit Motor 0,55 kW	21 17 130	800,-
	WS 100 ab Jan. 82	Typ 280	21 22 200	403,-
	WS 160 ab Jan. 82	Typ 355	21 22 300	535,-
	WS 250 ab Jan. 82	Typ 450	21 22 400	835,-
	WS 400 ab Jan. 82	Typ 560	21 19 000	1.460,-
	WS 630 ab Jan. 82	Typ 2 x 560	21 19 000	1.460,-

Luftaustrittsgitter

mit waagrechten Lamellen für Luftautrittshauben mit 2, 3, 4 Luftaustrittsgittern – ab Sept. 1982 – Farbe 9005 RAL schwarz

	Benennung	Technische Daten (Abmessungen lxb)	Art.-Nr.	€	Abdeckbleche 2St. je Breitseite
	WS/WO 40	528 x 98	25 71 003	38,2	-
	WS/WO 63	598 x 98	25 72 004	41,-	20,6
	WS/WO 100	628 x 198	25 73 006	52,-	24,7
	WS/WO 160	768 x 158	25 74 008	77,-	32,9
	WS/WO 250	948 x 278	25 75 010	98,-	42,-
	WS/WO 400	948 x 278	25 75 010	98,-	42,-

Auf Anfrage WS 630, WS 1000

Luftaustrittsgitter alte Ausführung (vor Sept. 82) nicht mehr lieferbar. Dafür kann Ausführung ab Sept. 82 geliefert werden.

Warmlufterzeuger
WS

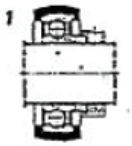

Typ1: Rillenkugellager mit Gummidämmring

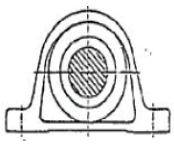

Typ2: Rillenkugellager mit Gehäuse

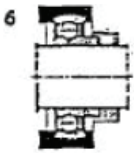

Typ6: Rillenkugellager mit Gummidämmring

Ventilator Kugellager								
WS	Ventilatortyp	Laufrad-krüm-mung	Baujahr	Lager-durch-messer	Typ	"Lagertyp (gesamte Ein-heit)"	Art.-Nr.	€
100	BDC-270-270	V	bis 12.81	20	6	PB 020010	Auf Anfrage	
	TLZ -280	V	ab 01.82	25	1	RABR-B 25/62	21 22 030	63,-
	LT-GO -280	V	ab 01.82	25	1	RABR-B 25/62	21 22 030	63,-
	RD -280	V	ab 12.88	25	1	RABR-B 25/62	21 22 030	63,-
160	BDC-381-381	V	bis 12.81	30	6	PB 020008	Auf Anfrage	
	TLZ -355	V	ab 01.82	30	1	RABR-B 30/72	21 22 031	76,-
	LT-GO -355	V	ab 01.82	30	1	RABR-B 30/72	21 22 031	76,-
	RD -355	V	ab 12.88	30	1	RABR-B 30/72	21 22 031	76,-
250	BPC-381-286	V	bis 12.81	40	2	PASE 40	21 22 070	174,-
	TLZ -450	V	ab 01.82	35	1	RABR-B 35/80	21 22 032	92,-
	RD -450	V	ab 07.91	35	1	RABR-B 35/80	21 22 032	92,-
400	BPC-457-357	V	bis 12.81	40	2	PASE 40	21 22 070	174,-
	TLZ -560	V	ab 01.82	40	1	RABR-B 40/85	21 22 033	111,-
630 (je 2x)	BPC-381-381	V	bis 12.81	40	2	PASE 40	21 22 070	174,-
	TLZ -560	V	ab 01.82	40	1	RABR-B 40/85	21 22 033	111,-
1000 (je 2x)	ADZ -630	V	bis 12.81	40	2	PASE 40	21 22 070	174,-
	TLZ -630	V	ab 01.82	40	1	RABR-B 40/85	21 22 033	111,-

Dachventilator
DV

Ersatzteil Laufrad mit Motor					
	Gebhardt RDA 21/ DAV	Gebhardt Art.-Nr. Motorlaufrad	Wolf - Bezeichnung	Art.-Nr.	€
	RDA 21-1822-2E	60472	DV 30-22-2E	21 36 768	341,-
	RDA 21-1822-4E	60473	DV 30-22-4E	21 36 769	332,-
	RDA 21-2225-2E	60474	DV 30-25-2E	21 36 770	403,-
	RDA 21-2225-4E	60475	DV 30-25-4E	21 36 771	368,-
	DAV 31-2528-MD	115761	DV 40-28-4/4	21 36 772	555,-
	DAV 31-2528-4E	115757	DV 40-28-4E	21 36 773	625,-
	DAV 31-2528-6E	115759	DV 40-28-6E	21 36 774	610,-
	DAV 31-2531-MD	115766	DV 40-31-4/4	21 36 775	595,-
	DAV 31-2531-4E	115762	DV 40-31-4E	21 36 776	655,-
	DAV 31-2531-6E	115764	DV 40-31-6E	21 36 777	640,-
	DAV 31-3535-MD	115770	DV 56-35-4/4	21 36 778	615,-
	DAV 31-3535-4E	115767	DV 56-35-4E	21 36 779	680,-
	DAV 31-3535-6E	115768	DV 56-35-6E	21 36 780	670,-
	DAV 31-3540-MD	115775	DV 56-40-4/4	21 36 781	670,-
	DAV 31-3540-ND	115776	DV 56-40-6/6	21 36 782	670,-
	DAV 31-3540-4E	115772	DV 56-40-4E	21 36 783	735,-
	DAV 31-3540-6E	115773	DV 56-40-6E	21 36 784	735,-
	DAV 31-3545-MD	115780	DV 56-45-4/4	21 36 785	880,-
	DAV 31-3545-ND	115781	DV 56-45-6/6	21 36 786	870,-
	DAV 31-3545-4E	115777	DV 56-45-4E	21 36 787	935,-
	DAV 31-3545-6E	115778	DV 56-45-6E	21 36 788	895,-
	DAV 31-4550-MD	115786	DV 71-50-4/4	21 36 789	1.160,-
	DAV 31-4550-ND	115787	DV 71-50-6/6	21 36 790	1.045,-
	DAV 31-4550-4E	115782	DV 71-50-4E	21 36 791	1.170,-
	DAV 31-4550-6E	115783	DV 71-50-6E	21 36 792	1.070,-
	DAV 31-4556-MD	115790	DV 71-56-4/4	21 36 793	1.265,-
	DAV 31-4556-ND	115791	DV 71-56-6/6	21 36 794	1.240,-
	DAV 31-5663-ND	115794	DV 90-63-6/6	21 36 795	1.395,-
	DAV 31-5671-ND	115797	DV 90-71-6/6	21 36 796	1.470,-
	DAV 31-5675-6D	130451	DV 90-75-6	21 36 797	1.745,-
	DAV 31-5675-HD	130452	DV 90-75-6/12	21 36 798	2.220,-
	DAV 31-5675-8D	130453	DV 90-75-8	21 36 799	1.780,-
	DAV 31-7180-6D	60316	DV 125-80-6	21 36 800	3.470,-
	DAV 31-7180-HD	115798	DV 125-80-6/12	21 36 801	3.490,-
	DAV 31-7180-8D	60319	DV 125-80-8	21 36 802	2.205,-
	DAV 31-7190-6D	60324	DV 125-90-6	21 36 803	3.835,-

Dachventilator
DV

V-Gehäuse			
Baugröße	Gebhardt - Art.-Nr.	Art.-Nr.	€
DV 40	130783	21 37 029	216,-
DV 56	130784	21 37 030	259,-
DV 71	130785	21 37 031	296,-
DV 90	130786	21 37 032	422,-
DV 125	130787	21 37 033	770,-

Deckel (Regenschutzdeckel)			
Baugröße	Gebhardt - Art.-Nr.	Art.-Nr.	€
DV 40	130408	21 37 034	36,-
DV 56	121554	21 37 035	52,-
DV 71	130428	21 37 036	73,-
DV 90	121576	21 37 037	113,-
DV 125	130425	21 37 038	228,-

Antrieb				
DV Antrieb *	**alter Typ**	**Anschluß in V**	**Art.-Nr.**	**€**
30-4e		230	21 00 103	470,-
30-2/2e	30-2e	230	21 00 102	505,-
40-4/4	40-4	3 x 400	21 00 113	750,-
40-4/4e	40-4e	230	21 00 114	850,-
56-4/4	56-4	3 x 400	21 00 125	675,-
56-4e		230	21 00 127	715,-
56-6/6			21 00 126	690,-
63-4/4	63-4	3 x 400	21 00 133	870,-
63-6/6	63-6	3 x 400	21 00 132	870,-
71-4/4	71-4	3 x 400	21 00 142	1.805,-
71-6/6	71-6	3 x 400	21 00 143	1.710,-
90-6/6	90-6	3 x 400	21 00 151	2.560,-
100-6		3 x 400	21 00 163	3.000,-
100-8/8	100-8	3 x 400	21 00 162	3.130,-

bestehend aus: Motor, Laufrad, Motorbügel, Motorplatte (zusammengebaut u. ausgewuchtet)
Material Laufrad: DV 30-63 Glasfaserverstärkter Kunsstoff die Nabe aus Aluminium, Material Laufrad: DV 71-100 Aluminium

Dachventilator
DV

DV alt	DV neu	Flansch kombinierbar altes Comefri Zub. neues Gebhard	Sondergrundplatte oder Adapter zur Anpassung auf einen vorh. DV- Sockel auf d. Baustelle			Adapter zur Anpassung auf einen evtl. existenten DV Rohranschluß		
				Wolf-Art.-Nr.	€		Art.-Nr.	€
DV 30	DV 30-22	Ja	nicht erforderlich			nicht erforderlich		
	DV 30-25	Nein	nicht erforderlich			Flansch oder Verschlussklappe bei Montage mit U-Scheiben fest klemmen		
DV 40	DV 40-28	Nein	nicht erforderlich			"Art.No. 121227 berichtigt"	21 36 905	44,-
	DV 40-31	Nein	nicht erforderlich			"Art.No. 121227 berichtigt"	21 36 905	44,-
DV 56	DV 56-35	Nein	nicht erforderlich			"Art.No. 121226 „berichtigt"	21 36 906	45,-
	DV 56-40	Nein	nicht erforderlich			"Art.No. 121226 berichtigt"	21 36 906	45,-
	DV 56-45	Nein	nicht erforderlich			"Art.No. 121226 berichtigt"	21 36 906	45,-
DV 63	DV 56-45 mit Sonder-grund-platte	Nein	Art.-No. 121214	21 36 903	60,-	nicht erforderlich		
DV 71	DV 71-50	Ja	nicht erforderlich			nicht erforderlich		
	DV 71-56	Ja	nicht erforderlich			nicht erforderlich		
DV 90	DV 90-63	Ja	nicht erforderlich			nicht erforderlich		
	DV 90-71	Ja	nicht erforderlich			nicht erforderlich		
	DV 90-75	Nein	nicht erforderlich			nicht erforderlich		
DV 100	DV 90-75	Nein	Adapterstück Art.-No. 121361	21 36 904	235,-	Art.No. 121243	21 36 907	87,-
DV125	neu					Art.-Nr. 121226 und 1231227 geändert 04.05.05		
Die genaue Type muss in Anlehnung an den gewünschten Volumenstrom und die elektrischen Daten zugeordnet werden!								

WOLF

Energiesparen und Klimaschutz serienmäßig

Unser einziger Produktionsstandort ist die Stadt Mainburg in der Hallertau/Bayern. Wolf vertraut auf seine Stärke und glaubt an den Standort Deutschland. Hier will das Unternehmen auch künftig seine „Zukunft made in Germany" gestalten.

HAND® WERKER MARKE MEISTERKLASSE
Von Profis. Für Qualität.

Das Logo "Handwerkermarke" wird an Hersteller von Sanitär- und Heizungsprodukten verliehen, die gemeinsam mit dem Innungsfachbetrieb mehr Sicherheit, Nutzen und Qualität bei der Anschaffung oder Modernisierung der Heizung bieten.

Wolf GmbH, Postfach 1380, 84048 Mainburg,
Tel.: 08751 / 74-0, Fax: 08751 / 74-1600, Internet: www.wolf-klimatechnik.de